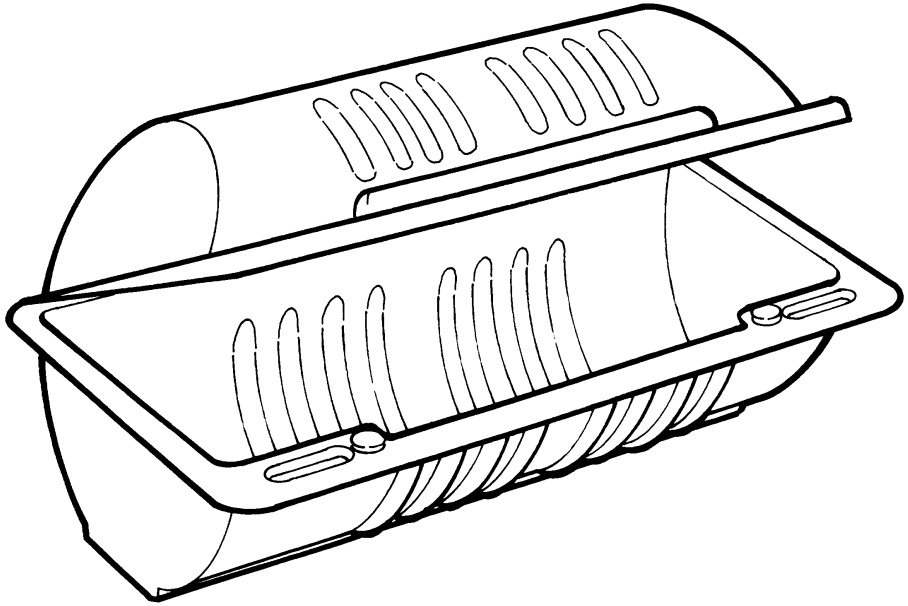

MOBAL

KÓD

39/2

ROZMĚRY (mm)									FOLIE		CENA	POZNÁMKA
A	B	C	D	E	F	G	Váha 1 ks/g	Počet kusů v kartonu	Tloušťka	Materiál		
180 x 97	170 x 75	160 x 25		40	40	80	9,75	480	0,23	OPS		bageta malá