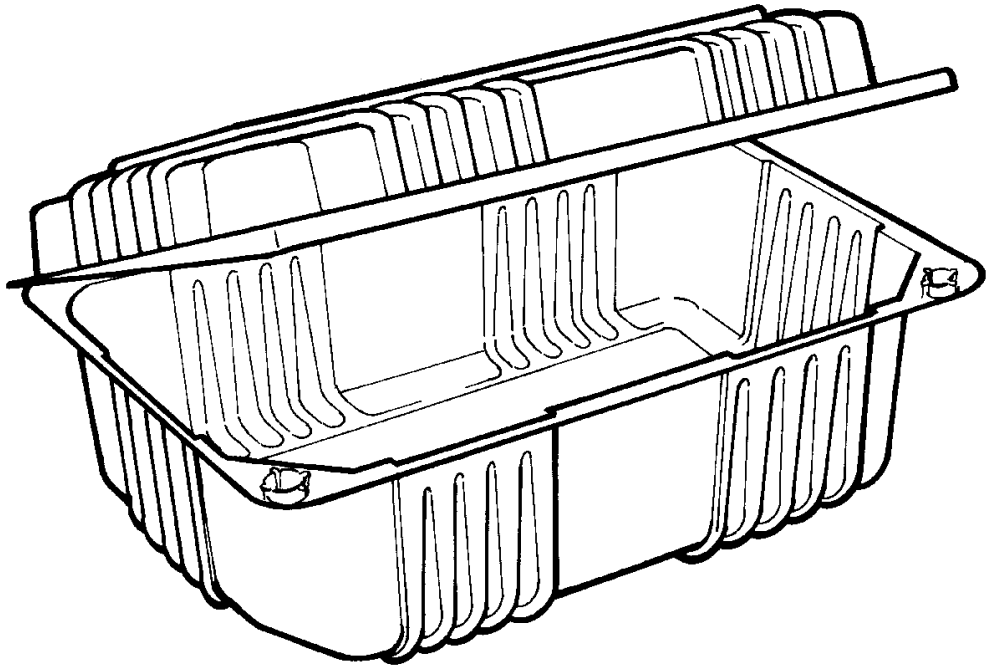

MOBAL

KÓD

19/1

ROZMĚRY (mm)									FOLIE		CENA	POZNÁMKA
A	B	C	D	E	F	G	Váha 1 ks/g	Počet kusů v kartonu	Tloušťka	Materiál		
215 x 140	205 x 125	190 x 110	200 x 120	50	20	70	22,05	200	0,35	OPS		1150ml