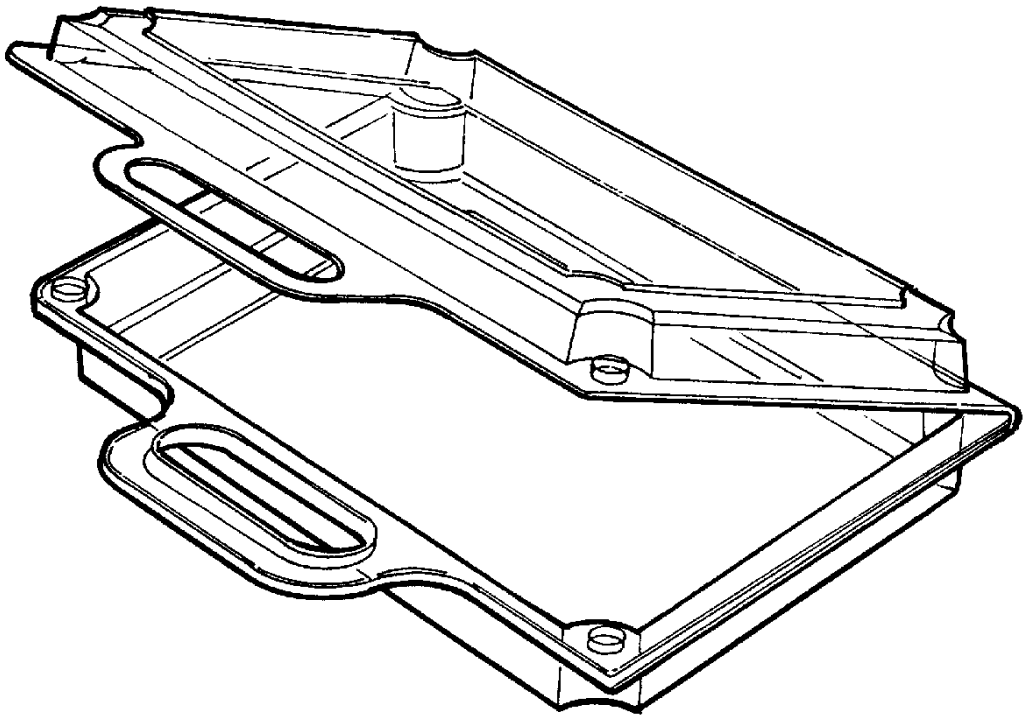

MOBAL

KÓD

12/1

ROZMĚRY (mm)									FOLIE		CENA	POZNÁMKA
A	B	C	D	E	F	G	Váha 1 ks/g	Počet kusů v kartonu	Tloušťka	Materiál		
240 x 200	220 x 155	210 x 135	210 x 135	32	32	64	31,88	100	0,35	OPS		