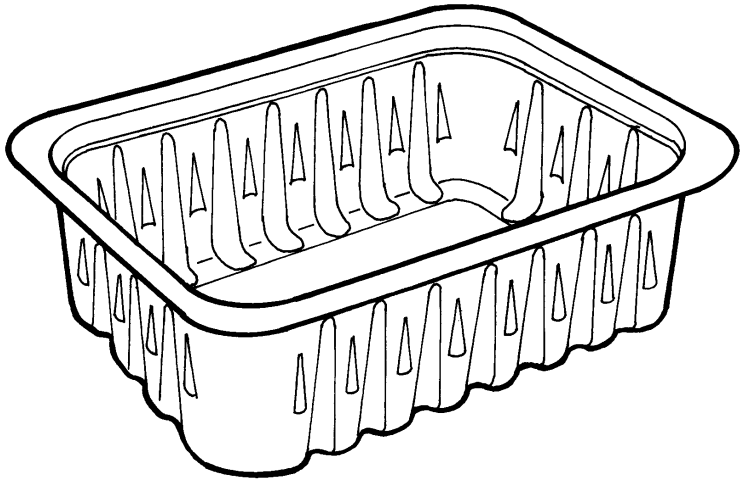

MOBAL

KÓD

11/1

ROZMĚRY (mm)									FOLIE		CENA	POZNÁMKA
A	B	C	D	E	F	G	Váha 1 ks/g	Počet kusů v kartonu	Tloušťka	Materiál		
112 x 82	100 x 70	93 x 62		42			4,74	1200	0,45	OPS		200ml